Product Code
05-A078-60-60

Instructions de montage
3D File
Données photométriques
Revit (BIM)

# Perlina USB

Nina Mair

Applique murale Perlina USB LED 8.8W SW 2700-3000-4000K TOUCH DIMMING Noir 355lm

## Caractéristiques techniques

Puissance totale du luminaire: 8.8W
Lumens réels: 391 (3000K)
Lm/W réels: 44
Température de couleur corrélée (CCT): SW 2700-3000-4000K
Matière de la structure: Acier
Finition structure: Noir
Matière du diffuseur: Verre
Finition diffuseur: OPAL
Tension/Fréquence: 220-240V/50-60Hz
Protocole de variation: TOUCH DIMMING
Power Factor: NULL
Durée de vie: 50,000h L80B20
Garantie: 5 ans
Luminaire facilement recyclable

IP20

## Caractéristiques luminotechniques

CRI: 92
MacAdam steps: 3
Risque photobiologique: RG1
UGR transversal: 25.7
UGR longitudinal: 25.7

| Douille | Quantité | Puissance source lumineuse (W) |
|---|---|---|
| LED | 1 | 7.2W |



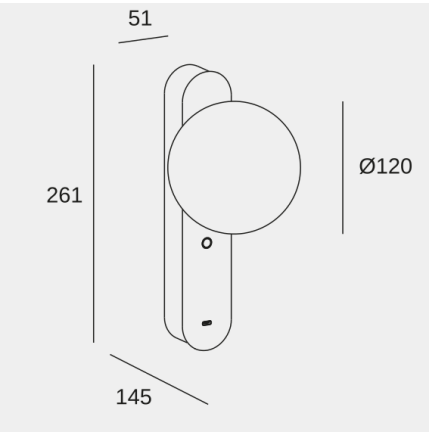


Il se peut que l'image ne corresponde pas à la référence. LedsC4 se réserve le droit de modifier l'un des éléments qui composent le produit. Les données relatives au flux, à la puissance et à la température de couleur peuvent être modifiées par le fabricant.


ledsc4@ledsc4.com
LedsC4, Afores s/n 25750 Torà (Lleida) Spain +34 973 468 100

Product Code
05-A078-60-60

Instructions de montage
3D File
Données photométriques
Revit (BIM)

# Perlina USB

Nina Mair

Applique murale Perlina USB LED 8.8W SW 2700-3000-4000K TOUCH DIMMING Noir 355lm

## Logistique

x 8

Poids net (kg): 0.91
Poids emballé (kg): 1.89
Emballage: 205mm x 205mm x 375mm

## Application du luminaire

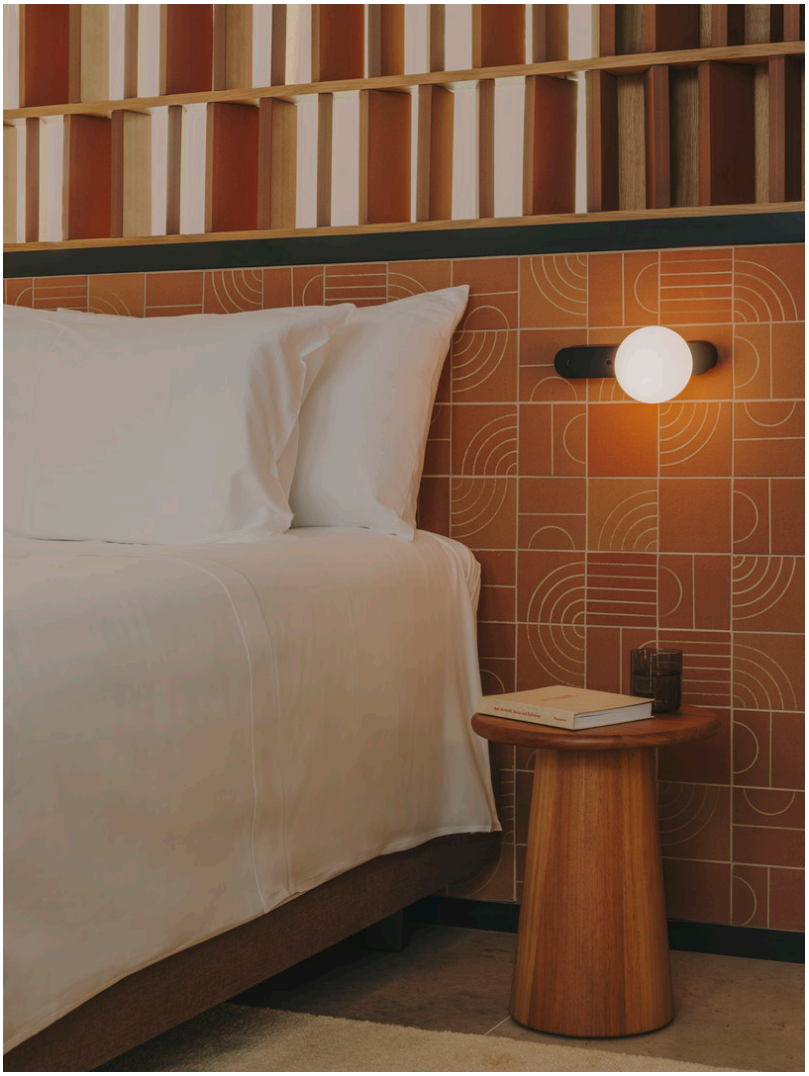

Il se peut que l'image ne corresponde pas à la référence. LedsC4 se réserve le droit de modifier l'un des éléments qui composent le produit. Les données relatives au flux, à la puissance et à la température de couleur peuvent être modifiées par le fabricant.



ledsc4@ledsc4.com
LedsC4, Afores s/n 25750 Torà (Lleida) Spain +34 973 468 100