

A

B

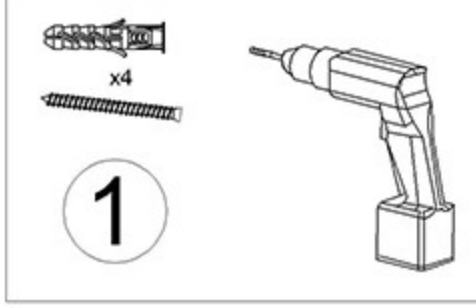

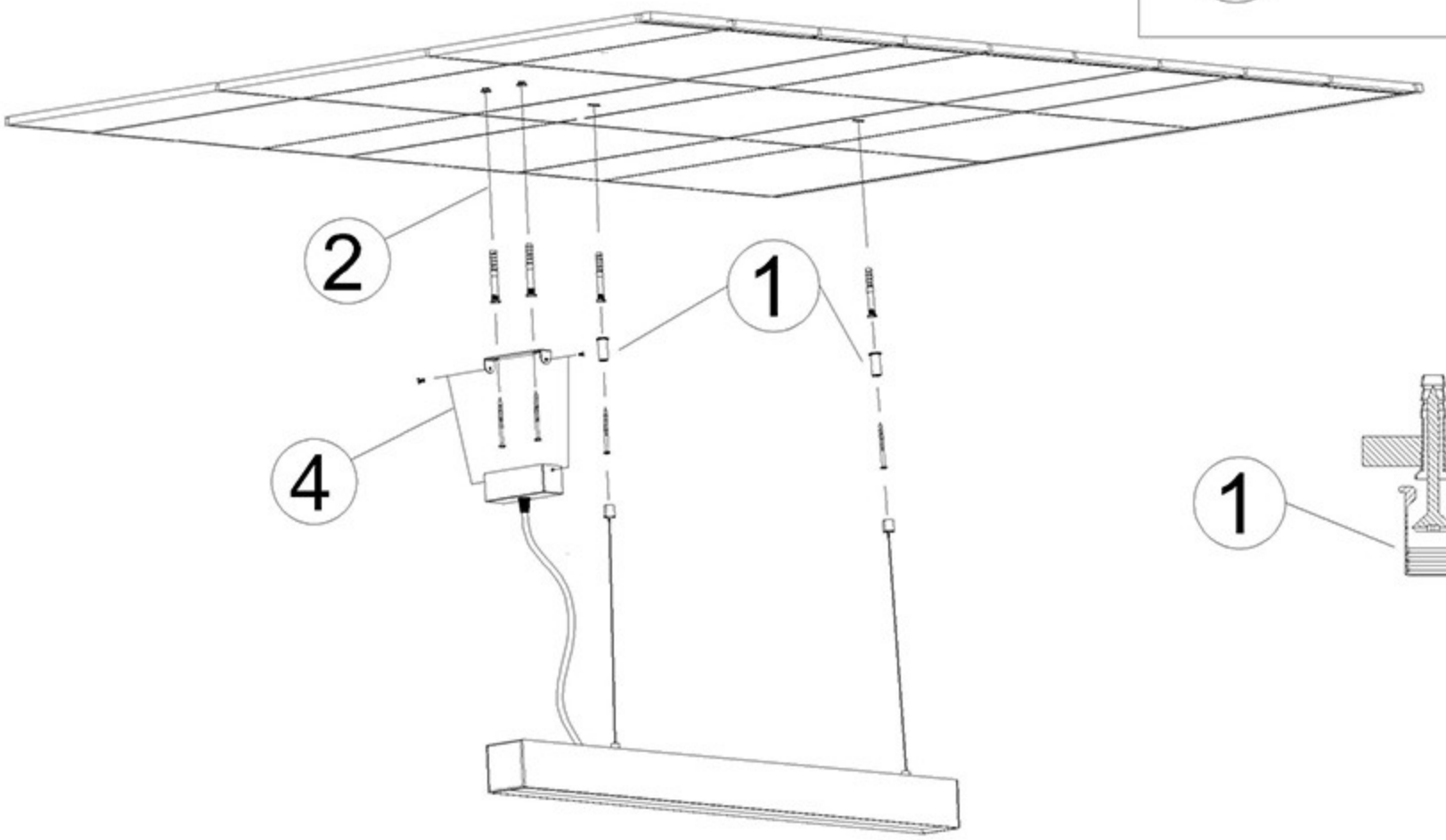

3

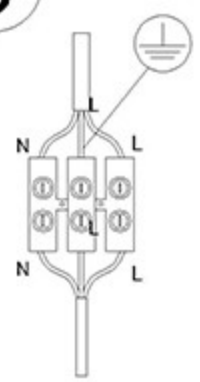

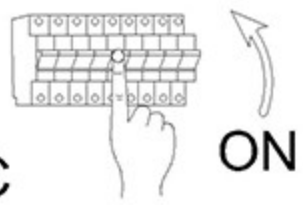

C

Instrukcja montażu / instalation instructions / Montageanleitung
Lampa wisząca / Ceiling lamp / Deckenleuchte